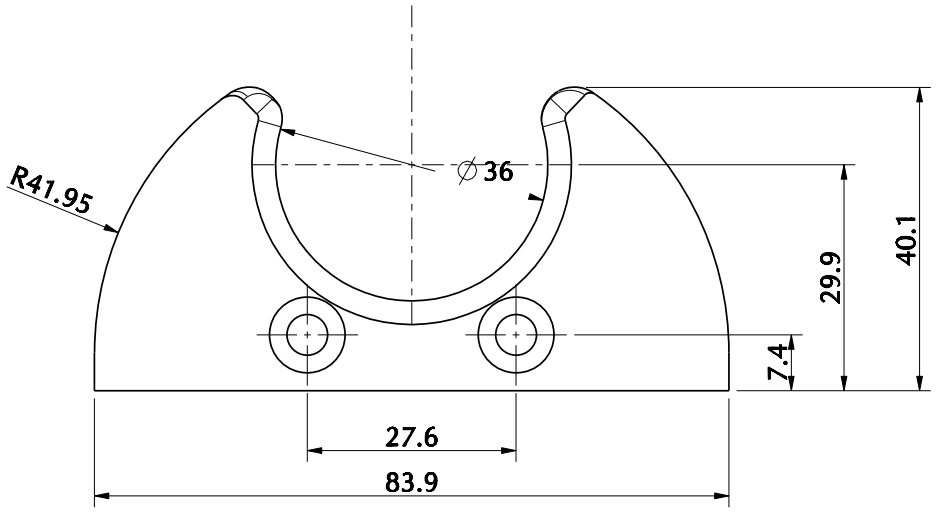

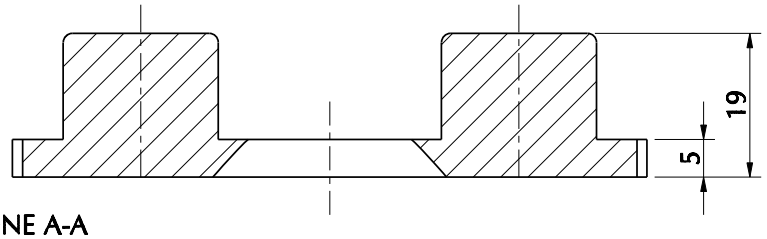

SEZIONE A-A

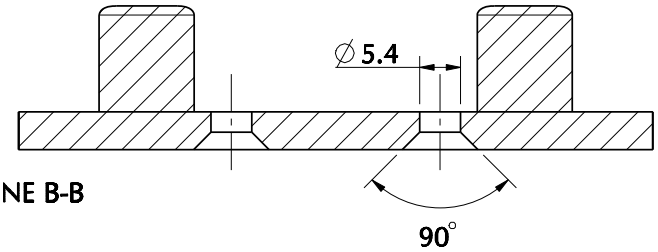

SEZIONE B-B

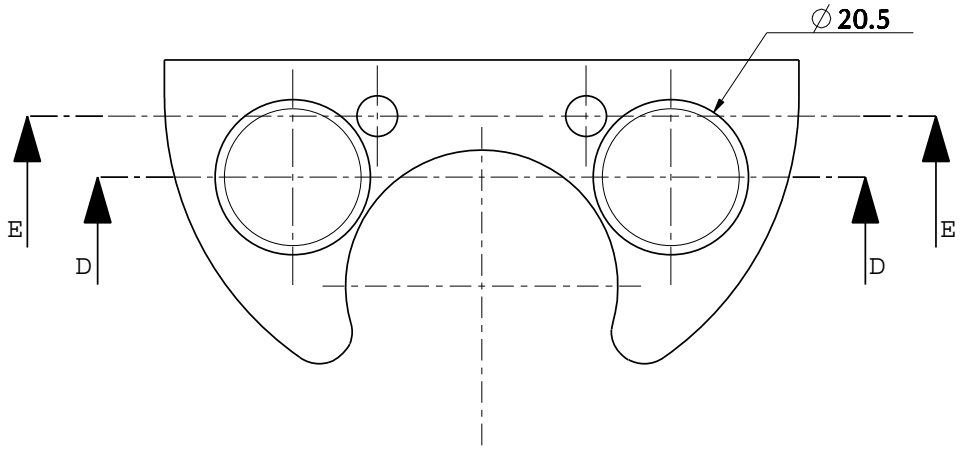

Righetti Ridolfi SpA								
Via San Quirico, 9 37060 Sona (VR) Tel.+39-045-6080950	POS.	MODIFICA	DATA	FIRMA	POS.	MODIFICA	DATA	FIRMA
	DENOMINAZIONE	GUANCETTA RIEMPIMENTO ALBERO MOTORE						
	MATERIALE	POLIAMMIDE 6			TRATTAM. TERMICO			
TOLL. GEN. ±0,5	STATO				CARATT. MECCANICHE			
DATA 04/03/2010	RAGGI 1		SMUSSI		TRATTAM. SUPERFICIALE			
DEL PRESENTE DISEGNO SONO VIETATE LA CESSIONE E LA COPIA, ANCHE PARZIALE, SENZA IL NOSTRO CONSENSO.	DIS.		QUANTITA'		N.DISEGNO K126			
	CONTR.		SCALA 1					

FORMATO UNI A4